Comenzado el	lunes, 21 de abril de 2025, 14:31
Estado	Finalizado
Finalizado en	lunes, 21 de abril de 2025, 14:41
Tiempo empleado	10 minutos 40 segundos
Calificación	**10,00** de 10,00 (**100**%)

Pregunta **1**

Finalizado

Se puntúa 1,00 sobre 1,00

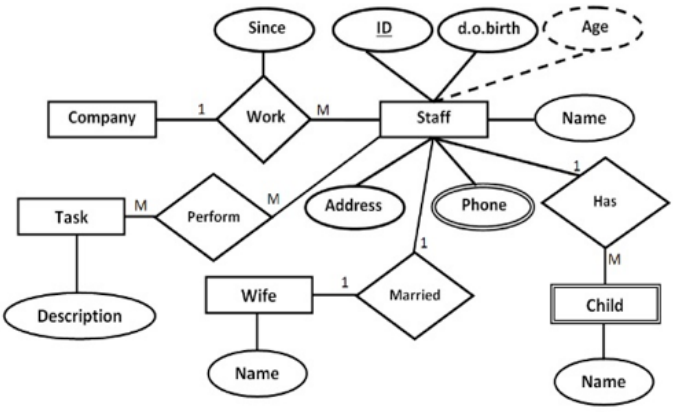

Del diagrama MER indicado, cuántas claves primarias existen?

- a. ninguna
- b. 6
- c. 5
- d. 9
- e. 1

Pregunta **2**

Finalizado

Se puntúa 1,00 sobre 1,00

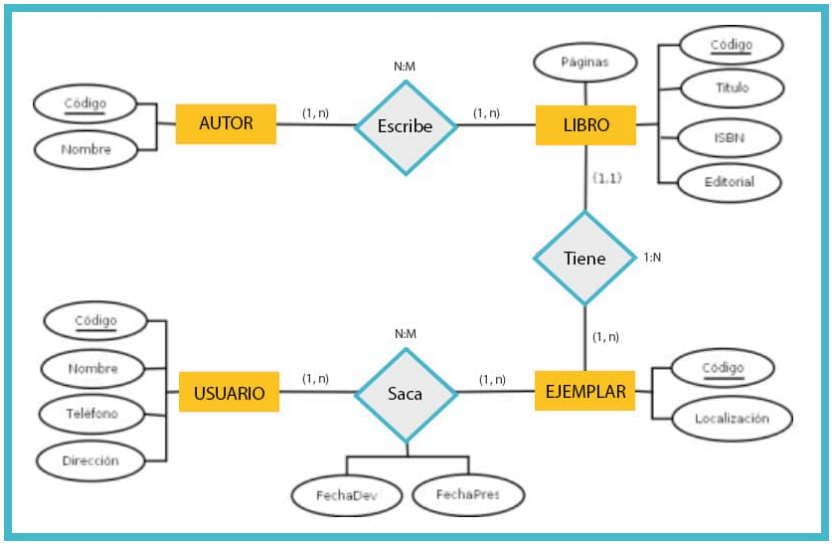

Del diagrama MER mostrado, al pasarlo al MR, cuál sería la clave primaria de la nueva tabla "Saca"?

- a. **Fechadev**
- b. **Ninguna de las otras respuestas**
- c. **Clave compuesta por Codigo(usuario) y Codigo(ejemplar)**
- d. **No es necesario una clave primaria, con las foráneas es suficiente**
- e. **Fechapres**

Pregunta **3**

Finalizado

Se puntúa 1,00 sobre 1,00

DBeaber y SQL Developer son:

Seleccione una:

- a. **Sistemas de base de datos**
- b. **Sistemas de Gestión de Bases de Datos (SGBD)**
- c. **Herramientas de diseño de bases de datos**
- d. **Herramienta que simplifican el desarrollo y administración de una base de datos**
- e. **Ninguna de las anteriores**

Pregunta **4**

Finalizado

Se puntúa 1,00 sobre 1,00

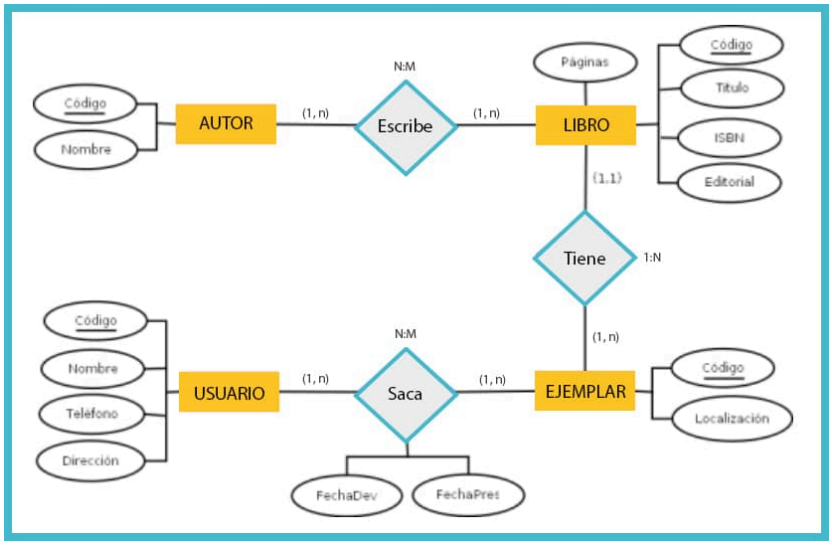

Del diagrama MER mostrado, cuál es la clave primaria de la relación "Saca"?

- a. **Fechapres**
- b. **Fechadev**
- c. **Clave compuesta por Codigo(usuario) y Codigo(ejemplar)**
- d. **Ninguna**

Pregunta **5**

Finalizado

Se puntúa 1,00 sobre 1,00

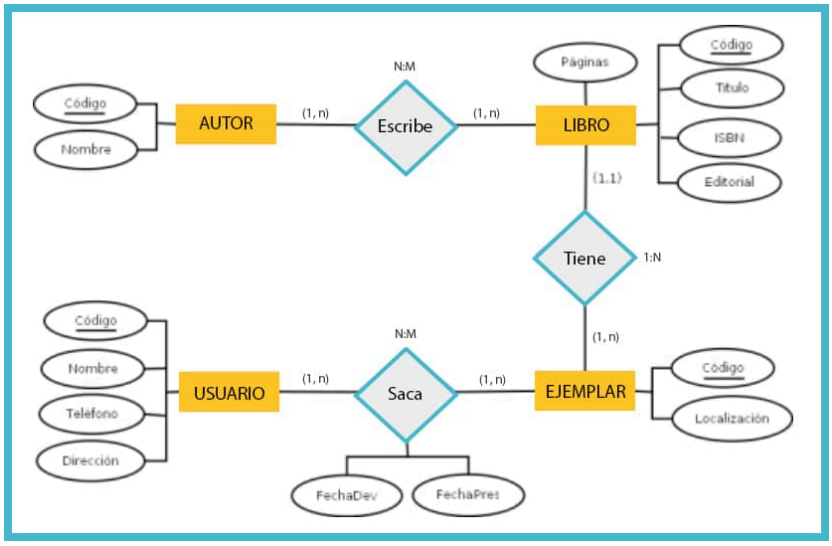

Del diagrama MER mostrado, al pasarlo al MR, qué pasa con la relación "Tiene"?

- a. **La relación desaparece y no se aprecia en el MR**
- b. **se genera una nueva tabla con claves foráneas de las tablas Libro y Ejemplar**
- c. **No se genera una tabla y aparece una clave foránea en la tabla Libro**
- d. **se genera una nueva tabla solo con clave primaria**
- e. **No se genera una tabla y aparece una clave foránea en la tabla Ejemplar**

Pregunta **6**

Finalizado

Se puntúa 1,00 sobre 1,00

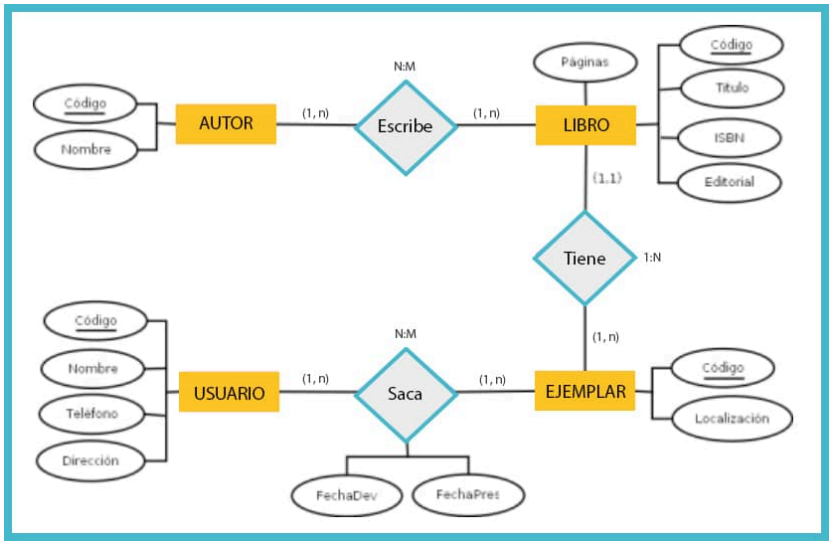

Del diagrama MER mostrado, al pasarlo al MR, cómo se representa la relación "Tiene"?

- a. **Amabas claves primarias (de la tablas generadas Libro y Ejemplar) pasan como clave foránea**
- b. **se genera una nueva tabla**
- c. **La relación desaparece y no se representa de ninguna manera en el MR**
- d. **La clave primaria de la tabla generada Libro pasa como clave foránea a la tabla generada Ejemplar**
- e. **La clave primaria de la tabla generada Ejemplar pasa como clave foránea a la tabla generada Libro**

Pregunta **7**

Finalizado

Se puntúa 1,00 sobre 1,00

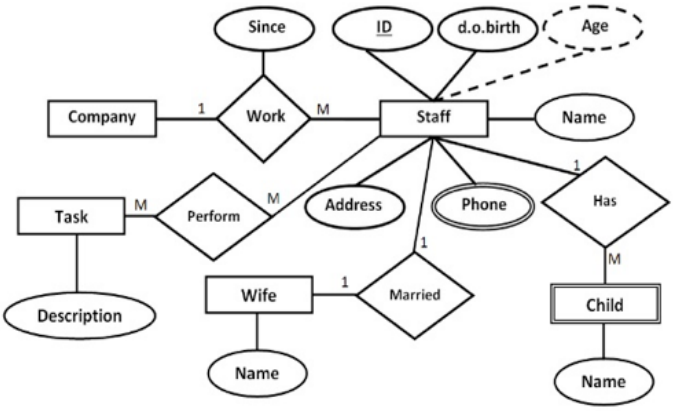

Del diagrama MER indicado, al pasarlo al MR, cómo se representa la relación Married (casado)?

- a. **La relación no se representa en el MR**
- b. **Genera una nueva tabla**
- c. **La clave primaria de "Staff" (Personal) pasa como clave foránea a la tabla "Wife"**
- d. **La clave primaria de "Wife" (esposa) pasa como clave foránea a la tabla "Staff"**

Pregunta **8**

Finalizado

Se puntúa 1,00 sobre 1,00

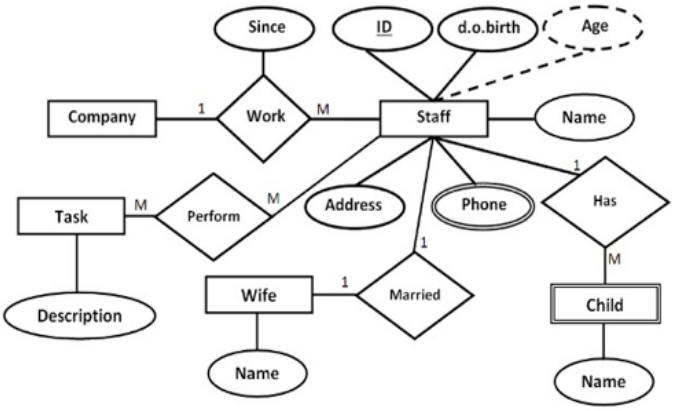

Del diagrama MER indicado, cuántos atributos tendrá la tabla "Staff" al pasarlo al MR? (considerar que el atributo Age no se pasa al MR)

- a. 5
- b. 6
- c. 7
- d. 4

Pregunta **9**

Finalizado

Se puntúa 1,00 sobre 1,00

En el siguiente MER:

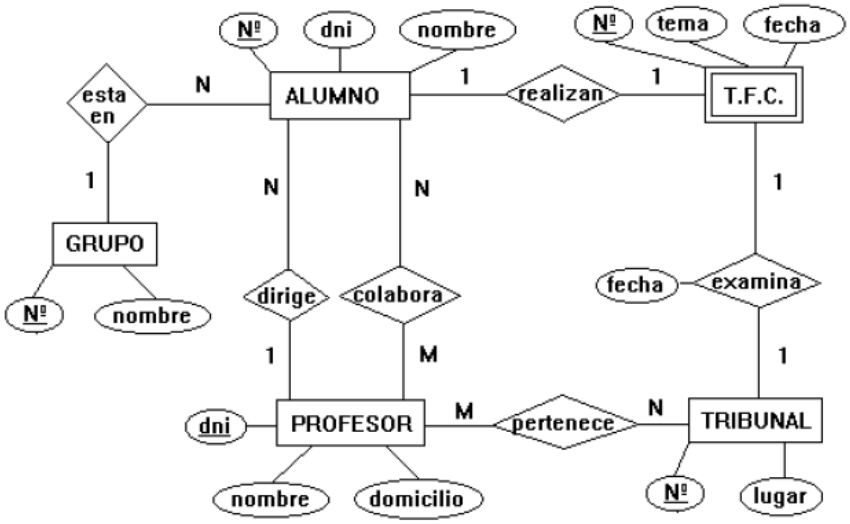

La entidad débil T.F.C tiene como clave foránea al tributo N°(Alumno)

Seleccione una:

- **Verdadero**
- **Falso**

Pregunta **10**

Finalizado

Se puntúa 1,00 sobre 1,00

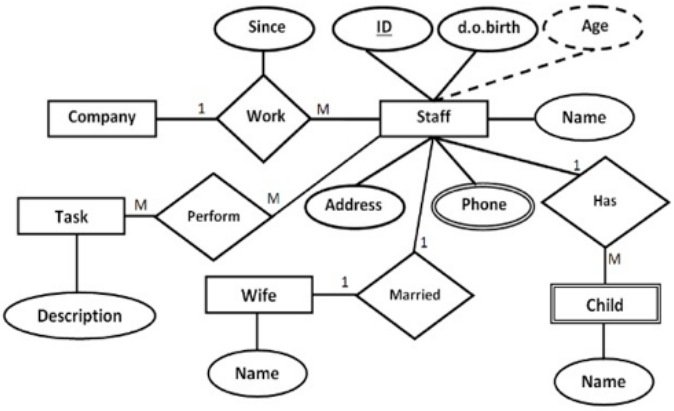

Del diagrama MER indicado, qué tipo de atributo es "Phone" (teléfono)

Seleccione una:

- a. **Atributo simple**
- b. **Atributo compuesto**
- c. **Atributo derivado**
- d. **Atributo multivaluado**